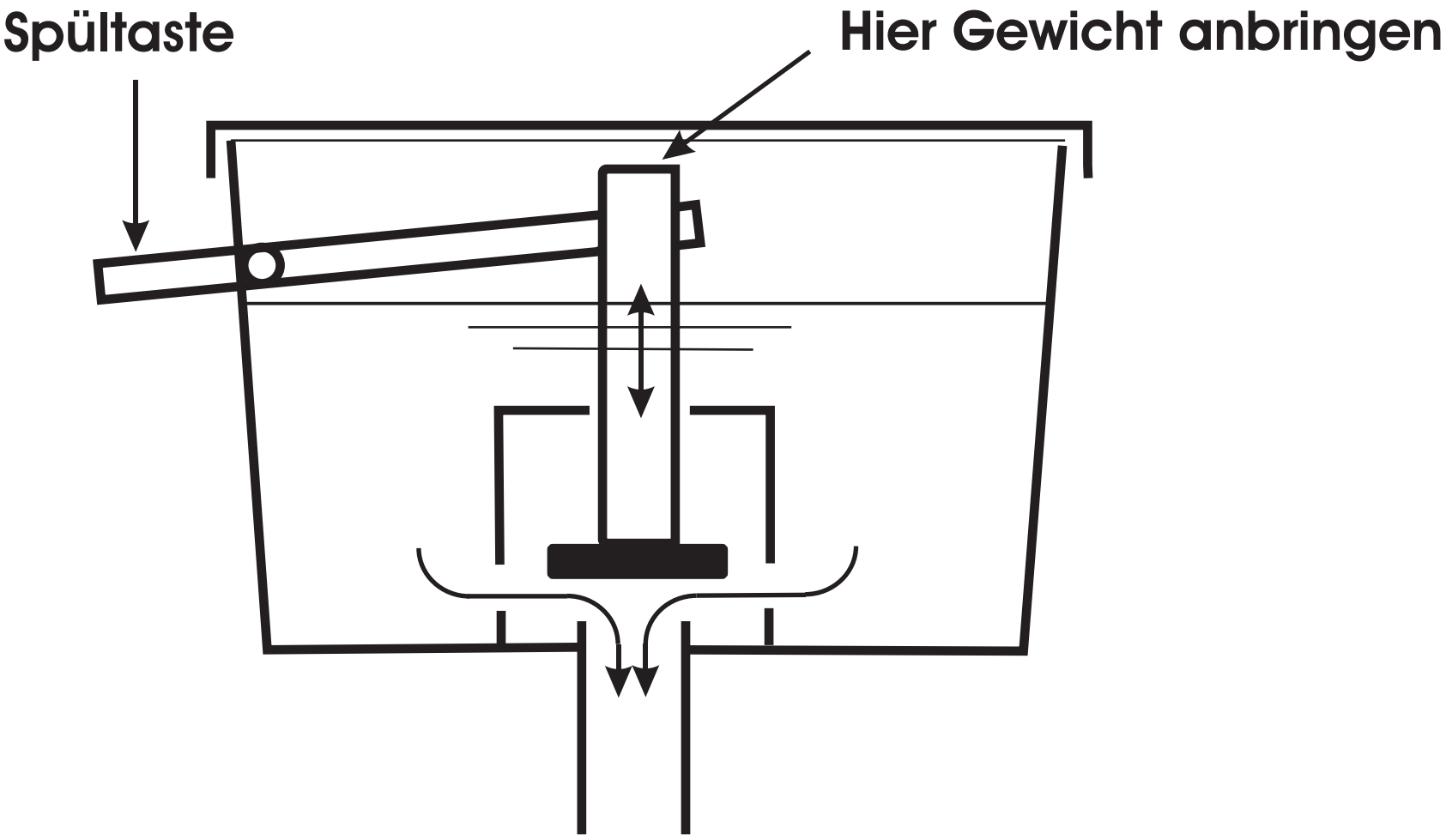Querschnitt-Spülkasten